第44回市川市北部地区少年野球大会（組合せ・結果）
市川北ライオンズクラブ杯争奪戦

令 和 5 年 11 月 3 日

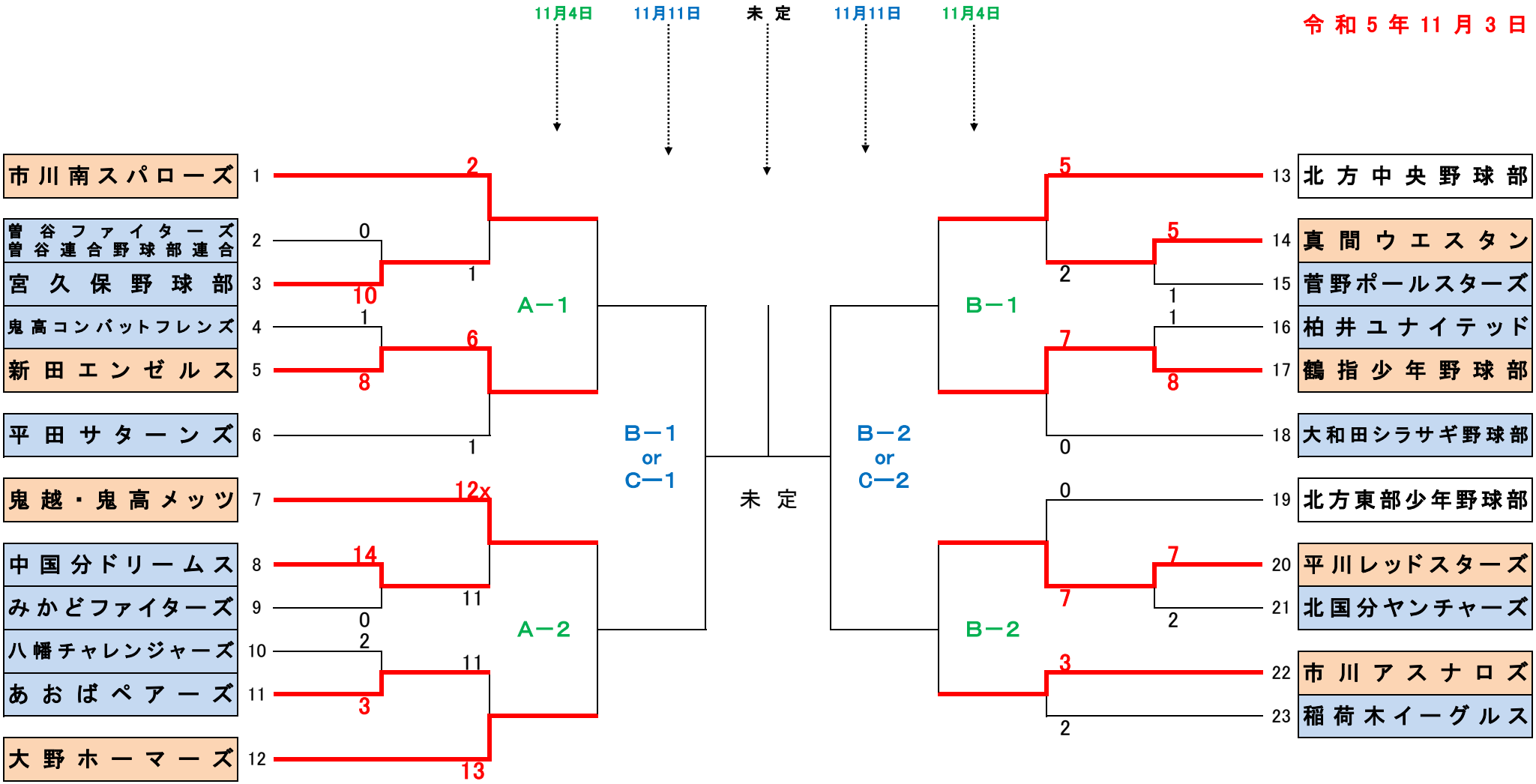

試合会場
A: 国分調整池グランド
B: 大野高等学園グランド
C: 柏井第2少年野球場
D: 行徳橋10号グランド

第1日目

試合開始	B会場	A・C・D会場
第1試合	10:00	11:00
第2試合	12:00	13:00
第3試合	14:00	

第2日目以降

試合開始	全会場
第1試合	9:00
第2試合	11:00
第3試合	13:00

※ 悪天候等でグランドの使用ができない場合など日程の変更を行うことがあります。変更の場合は、ブロック事務局を通じ連絡いたします。